INVESTICE DO ROZVOJE VZDĚLÁVÁNÍ

Název projektu: Mezinárodní centrum pro informaci a neurčitost

Registrační číslo: CZ.1.07/2.3.00/20.0060

Mezinárodní centrum pro informaci a neurčitost Vás zve na seminář. Přednášejícím bude

Dr. Frederic Grosshans

Ecole Normale Superiore Paris-Cachan

a dnešní téma je

Quantum key distribution with continuous variables

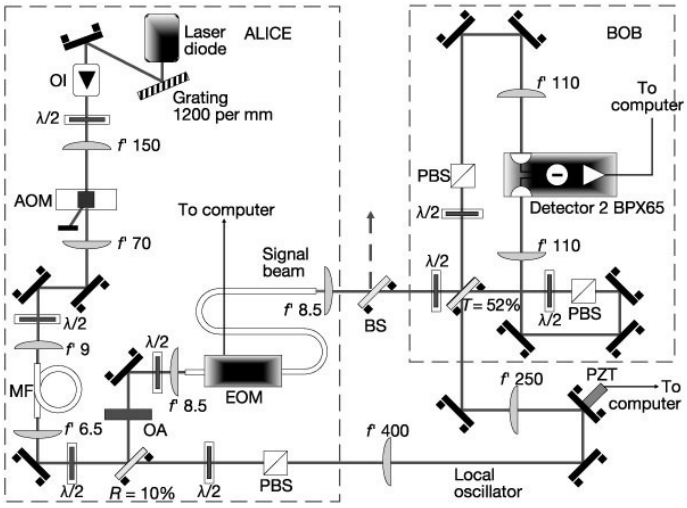

Seminář proběhne 5.10. 2011 v 13:00 v seminární místnosti 4.064 katedry optiky.

Doc. Mgr. Radim Filip, Ph.D (filip@optics.upol.cz)

Tento projekt je spolufinancován Evropským sociálním fondem a státním rozpočtem České republiky.